公差等級	基準寸法の公差区分							
	0.5以上3以下	3越え6以下	6越え30以下	30越え120以下	120越え400以下	400越え1000以下	1000越え2000以下	2000越え4000以下
粗級(C)	±0.2	±0.3	±0.5	±0.8	±1.2	±2	±3	±8

※穴ピッチついては、±0.5とする。

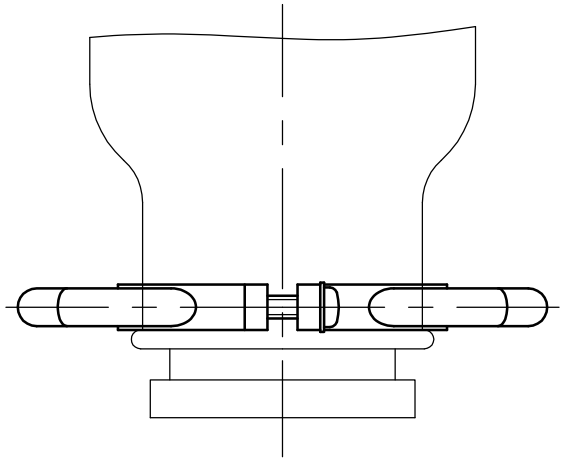

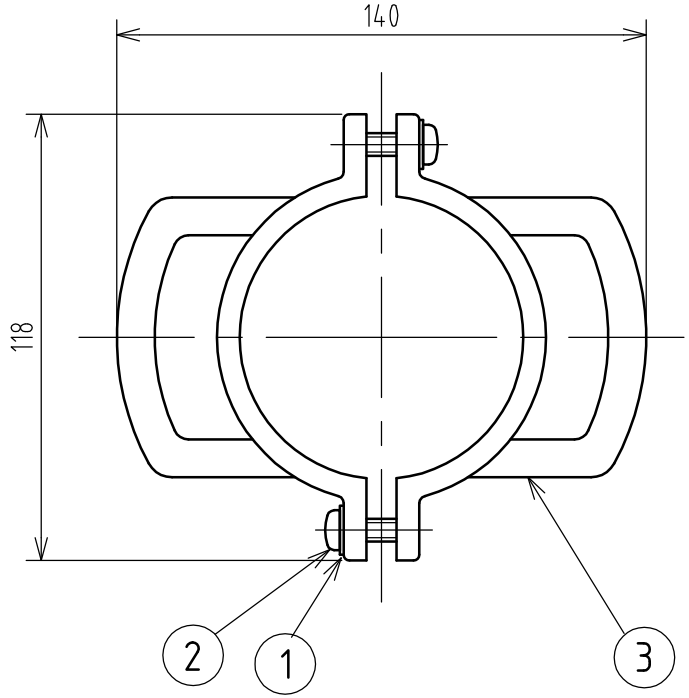

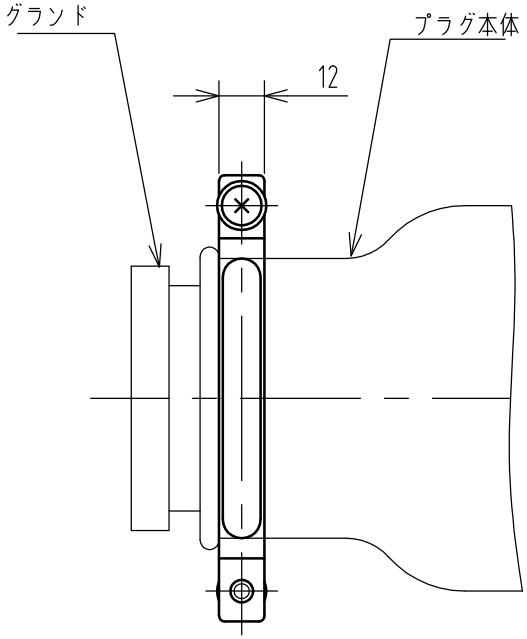

グリップハンドル取付位置(※1)

適合製品

H-3100E , CE-3100E , ER-3100E
H5-2100E , CE5-2100E , ER5-2100E
H5-2200 , CE5-2200 , ER5-2200
HP5-3150E , EP5-3150E , RP5-3150E
RE5-2100E , RE-3100E
RC5-2100E , RC-3100E

※1 本製品取付時の注意
1）本製品を取付する際、プラグに付随しているバンドを取り外して下さい。
2）左図に示す位置（プラグ本体の後部段付き根元に突当て）にねじで締付け、固定してください。

No.	品名/型式	材質/仕様	数量
3	本体	材質：アルミ鋳物 (AC2A) 表面処理：銀焼付(アクリル)	2
2	固定ビス	M6x20 (三価)	2
1	座金	M6 (三価)	2

Rev.	改訂日	改訂内容	担当

作図日	2017年6月23日		
尺度	A4 1:2		
承認	審査	設計	
t.koizumi		r.kimura	

株式会社 泰和電器

品名 GH-75 グリップハンドル
型番 GH-75
図面番号 TKE00000-0270 Rev. 0