公差等級	基準寸法の公差区分							
	0.5以上3以下	3越え6以下	6越え30以下	30越え120以下	120越え400以下	400越え1000以下	1000越え2000以下	2000越え4000以下
粗級(C)	±0.2	±0.3	±0.5	±0.8	±1.2	±2	±3	±8

※穴ピッチついては、±0.5とする。

適合する製品

品　名	型　式
平型プラグ	H-103-P
平型プラグ	H-103B-P
平型プラグ	RT-316NP
平型プラグ	SKH-316NP

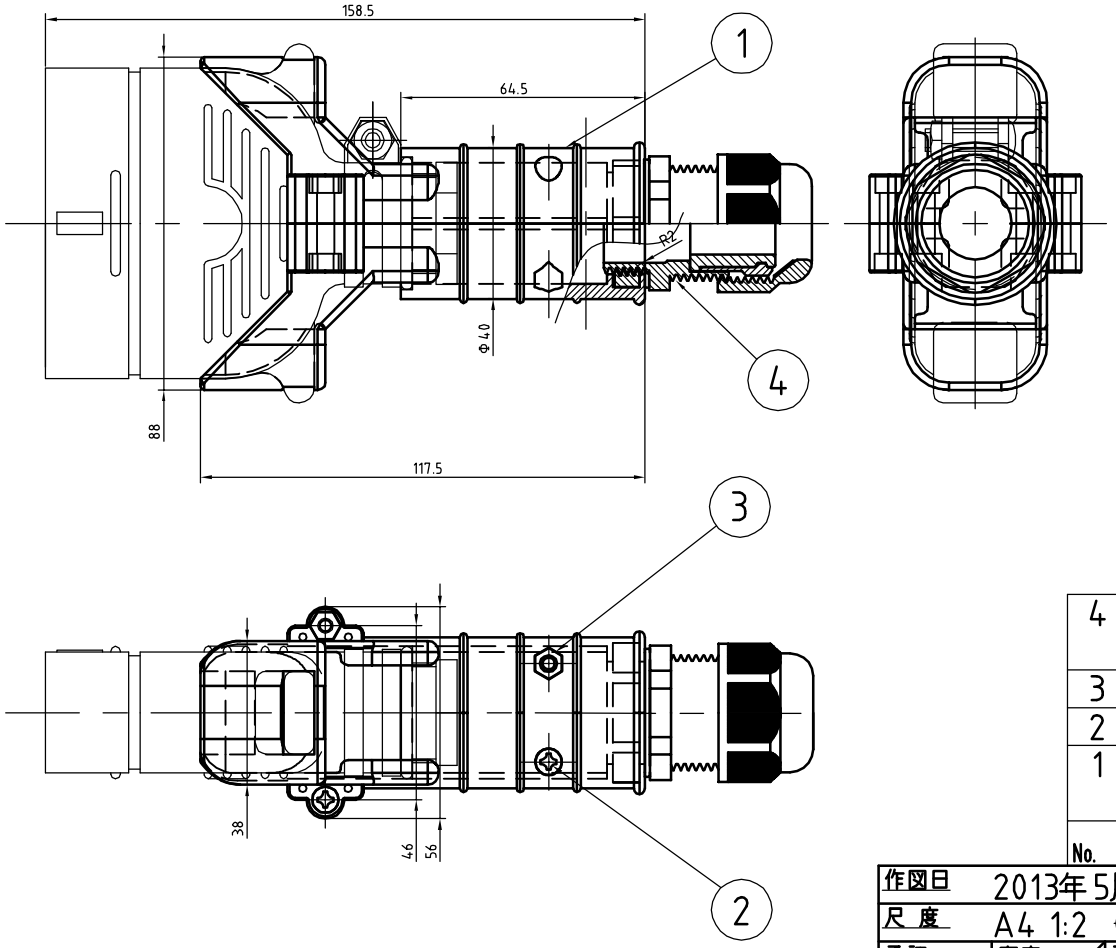

No.	品名／型式	材質／仕様	数量
4	グランド	材質：66ナイロン（本体） パッキン：EPDM	1式
3	固定ナット	M4 三価	4個
2	固定ビス	M4x20 三価	4本
1	外郭	材質：PP タルク入り（黒）	2式

Rev.	改訂日	改訂内容	担当

作図日	2013年5月8日	
尺度	A4 1:2	
承認	審査	設計
o.kusakabe		t.koizumi

株式会社　泰和電器

品　名　グリップハンドル

型　番　GH-RT-18B

図面番号　TFX00000-0058　Rev. 0