名　称	パネル用コンセント				図　番	TP-6316		
					型　番	KE5-315E		
定　格	440V	15A	極　数	3P+E	尺度	1/2	重量	P=180g R=185g

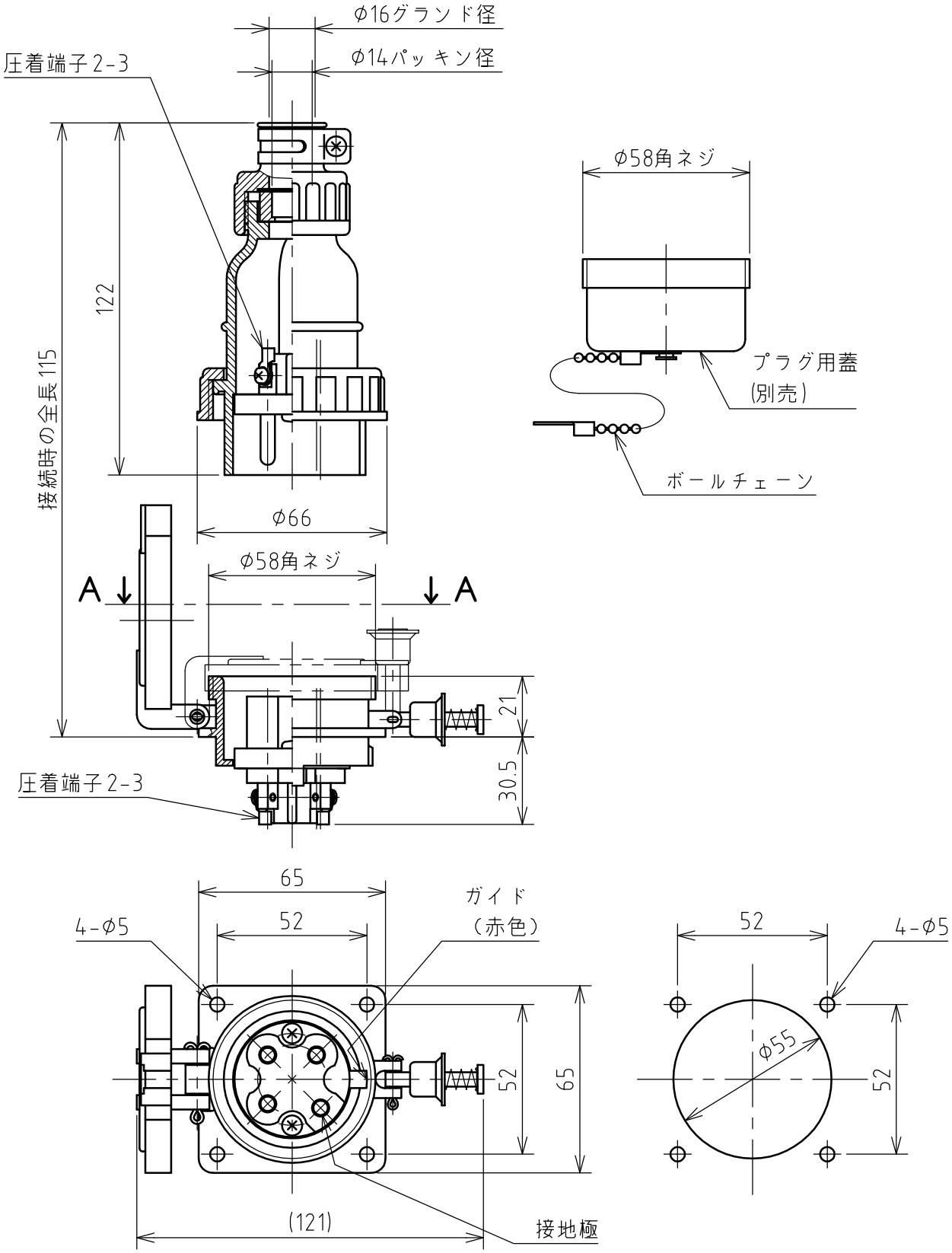

矢視A－A　　**パネルカット**

年月日	2003.10.29	版　数	001	株式会社　泰和電器